HALLE	**触針式粗さ測定機及び光学式粗さ測定機用校正標準片** PTB(ドイツ連邦物理工学研究所)規格準拠	**技術仕様**

平面上に溝研削された深さ用標準片

型番　2080/03 シリーズ

ISO5436-1 タイプ A1 準拠の PTB 深さ用標準片
触針式粗さ測定機及び光学式粗さ測定機の縦倍率の調整と校正用

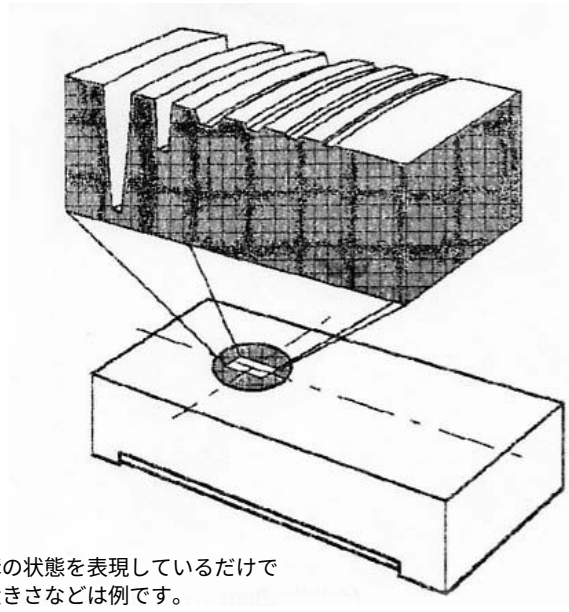

溝の状態を表現しているだけで
大きさなどは例です。

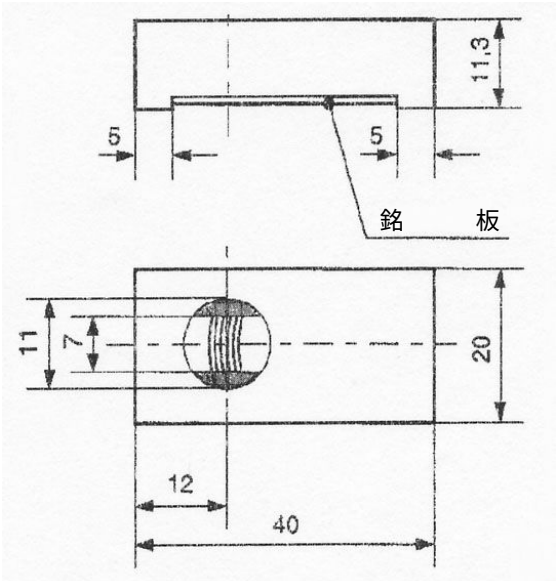

粗さ標準片の本体は大きさ 40x20x10mm の焼き入れステンレス鋼で出来ています。これに円周加工された測定平面を直径 11mm の中に納め、かつ硬くニッケルメッキ(ブリネル硬度 540HV)され、次の寸法表のような 5 つの溝が追加されてあります。直径 11mm の測定面と本体の 40x20mm の支持面とはお互いに平行平面に調整されてあります。

特別な特長

平らな平面：光学式粗さ測定機の校正ルーチンソフトウエアでは平らが前提
斜めの溝側面：干渉法による測定では明確な結果を出すことができます。
測定表面の高い反射度：光学式粗さ測定機ではより良い S/N 比が得られます。

測定位置レイアウト

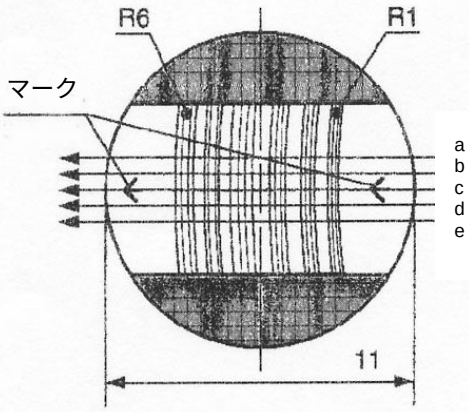

検査トレース a-e 位置

溝形状

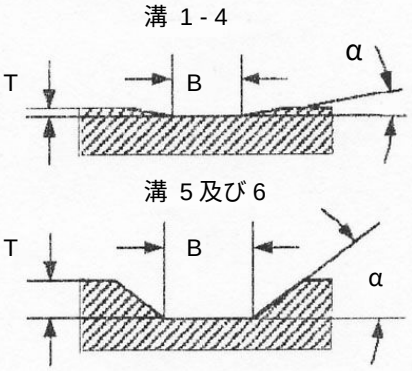

測定面の粗さは Rz=15nm

寸法表

溝	深さ T µm	α °	溝幅 µm	不確さ U µm
1	0.24	3.4 °	100	±0.010
2	0.75	3.4 °	100	±0.011
3	2.4	3.4 °	100	±0.012
4	7.5	3.4 °	150	±0.017
5	24	36 °	200	±0.09
6	75	36 °	200	±0.12

T：呼び深さ (µm)
α：溝側面角度 (°)
B：溝幅 (µm)
U：不確さ (µm)

PTB 校正証明書が添付されます。また標準片の保管用木箱も付属します。

HALLE-Präzisions-Kalibriernormale GmbH
D-31234 Edemissenlm・Im Bühfeld 12
Tel.:05373-2640・Fax:05373-7669

日本輸入元：
アキ・アルテック株式会社
URL: http://www.aki-alltech.co.jp